WDS - WAND-DUNSTABZUG

- Bedienungsfreundliche Schalter im Haubenkörper
- Einmannmontage möglich
- Kamin teleskopierbar von 505-700 mm
- Sonderkaminhöhe möglich
- Seitlicher Abgang mit Winkelkanalblende möglich
- Umluftsystem mit internem Lüfter 600
- Dunstabzug 90 x 50 für 70 cm Kochfeld ideal
- Dunstabzug 120 x 50 für Kochfeld bis 100 cm
- Leicht abnehmbare Metallfilter
- Nur in Edelstahl lieferbar

Zubehör:

- Zuluftmotor ZL 165 (siehe S. 67)
- Fensterkontaktschalter (siehe S. 67)
- *Lüftermontagerohr LMR (siehe S. 68)
- Nischenwand 90 x 60 (70) cm mit Bügel oder Stangenhalterung (siehe S. 66)

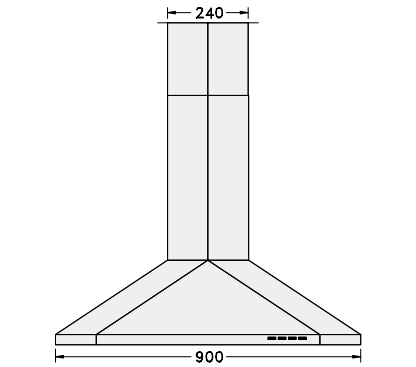

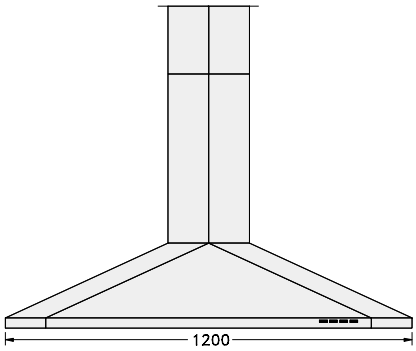

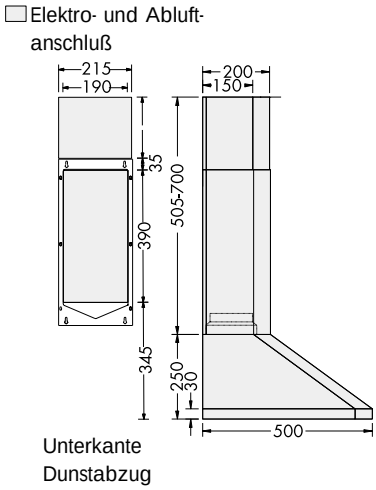

WDS 90 x 50

	EDV-Nr.
Intern 600	W2002
EXL 600	W2010
WL 725	W2025
AWL 650*	W2029
AWL 950*	W2030
DL 725	W2033
Umluft 600	W2038

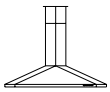

WDS 120 x 50

	EDV-Nr.
Intern 600	W2102
EXL 600	W2110
WL 725	W2125
AWL 950*	W2130
DL 725	W2133
Umluft 600	W2138

Technische Daten

Netzanschluß: 230 V/50 Hz
Lüfter: (siehe Seite 70 - 73)
Extern: EXL 600, 185 W
Wand: WL 725, 185 W
Außenwand: AWL 650, 85 W
Außenwand: AWL 950, 150 W
Dach: DL 725, 185 W
Intern 600, 185 W (Abluft/Umluft)
Licht:
2 x 40 W, 230 V Reflektorlampe (90 x 50)
4 x 40 W, 230 V Reflektorlampe (120 x 50)
Filter:
3 Metallfilter 345 x 296 mm (90 x 50)
4 Metallfilter 345 x 296 mm (120x50)
Aktivkohlefilter (Umluft)
Abluftleitung:
Ø 150/125 mm

Fax-Abruf-Service: 09 41 / 6 95 34-0
Internet: http://www.homeier.com

der Dunstabzugspezialist
homeier